Montageanweisung
Installation Instructions
Notice d'installation
Istruzioni per il montaggio

Instrucciones de montaje
Инструкция по монтажу
安装说明

MOELLER

CMD

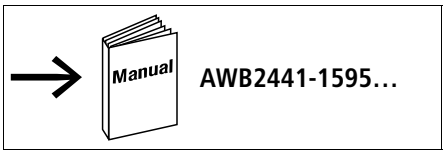

Lebensgefahr durch elektrischen Strom!
Nur Elektrofachkräfte und elektrotechnisch unterwiesene Personen dürfen die im Folgenden beschriebenen Arbeiten ausführen.

Electric current! Danger to life!
Only skilled or instructed persons may carry out the following operations.

Tension électrique dangereuse !
Seules les personnes qualifiées et averties doivent exécuter les travaux ci-après.

Tensione elettrica: Pericolo di morte!
Solo persone abilitate e qualificate possono eseguire le operazioni di seguito riportate.

¡Corriente eléctrica! ¡Peligro de muerte!
El trabajo a continuación descrito debe ser realizado por personas cualificadas y advertidas.

Электрический ток! Опасно для жизни!
Только специалисты или проинструктированные лица могут выполнять следующие операции.

触电危险！
只允许专业人员和受过专业训练的人员进行下列工作。

Montage – Mounting – Montage – Montaggio – Montaje – Монтаж – 安装

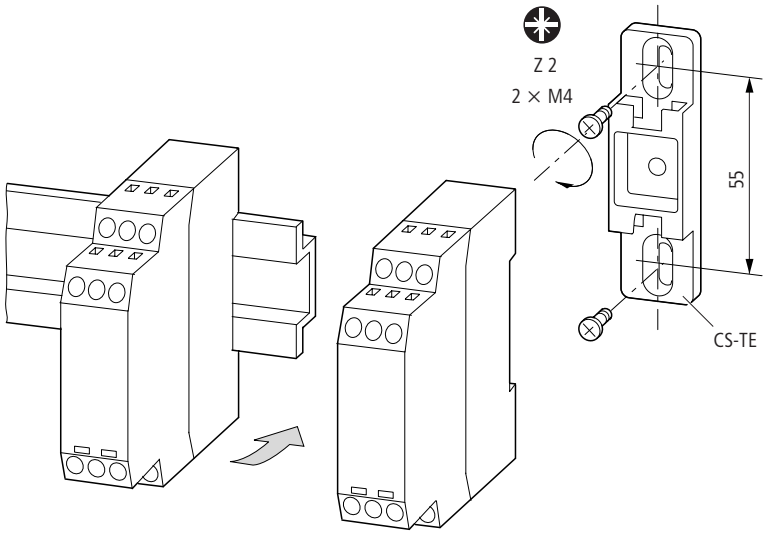

Z 2 — 0.8 x 4 - 5.5

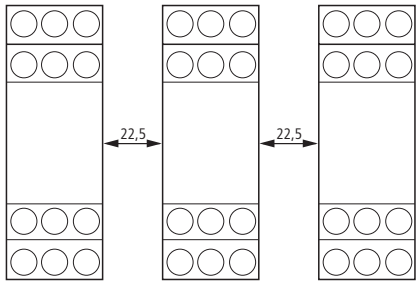

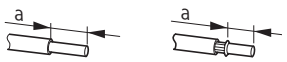

a ≦ 6 mm

IP2X

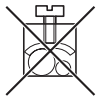

mm²	mm²	AWG	Nm	lb-in
1 x (0.5 - 2.5)	1 x (0.5 - 2.5)	20 - 14	0.8 - 1.2	7.0 - 10.6
2 x (0.5 - 1.5)	2 x (0.5 - 1.5)		0.8 - 1.2	

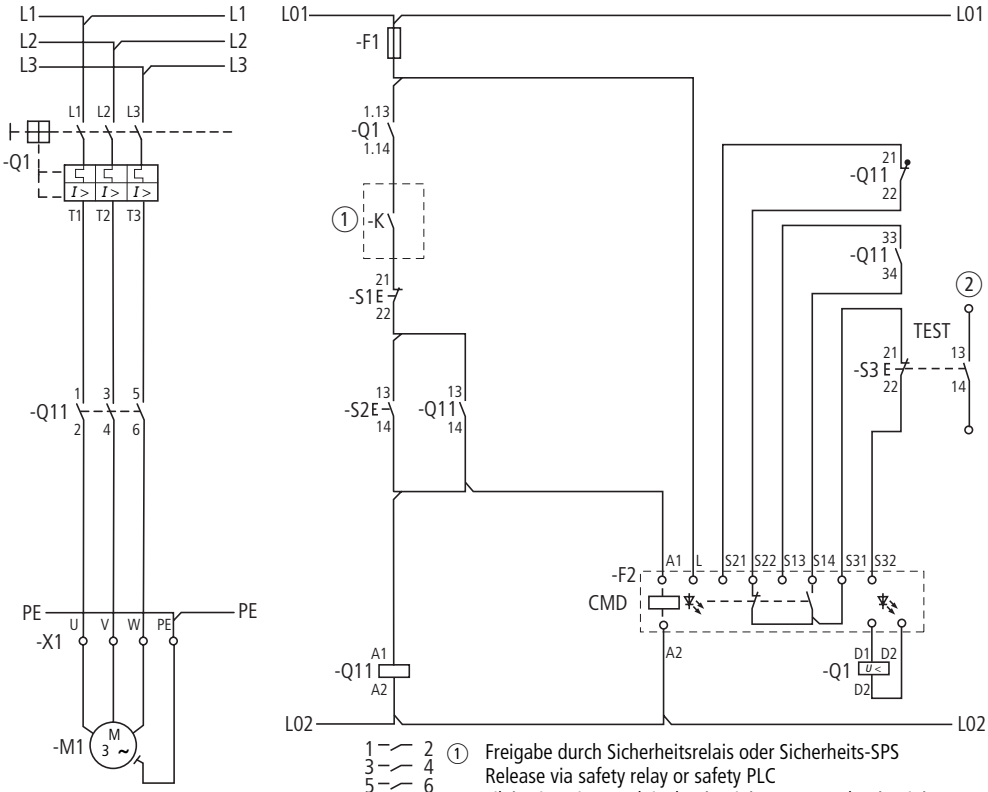

Q11/21-22:
Spiegelkontakt nach IEC 60947-4-1, Anhang F
Mirror contact to IEC 60947-4-1, Appendix F
Contact miroir selon IEC 60947-4-1, annexe F
Contatto speculare secondo IEC 60947-4-1, allegato F
Contacto de espejo según IEC 60947-4-1, anexo F
Зеркальные контакты, соотв. IEC 60947-4-1, приложение F
镜面触点，根据 IEC 60947-4-1，附件 F

Q11/21-22 zu Q11/33-34:
Zwangsgeführt nach IEC 60947-5-1, Anh. L
Q11/21-22 to Q11/33-34:
Positively driven to IEC 60947-5-1, Appendix L
Q11/21-22 to Q11/33-34:
Contacts liés positivement selon IEC 60947-5-1, annexe L
Q11/21-22 a Q11/33-34:
Guida forzata secondo IEC 60947-5-1, allegato L
Q11/21-22 a Q11/33-34:
Maniobra positiva de abertura según IEC 60947-5-1, anexo L
Q11/21-22 к Q11/33-34: с принудительным приводом, соотв. IEC 60947-5-1, приложение L
Q11/21-22 至 Q11/33-34：
强制驱动，根据 IEC 60947-5-1，附件 L

1 — 2
3 — 4
5 — 6
13 — 14
21 — 22
33 — 34

① Freigabe durch Sicherheitsrelais oder Sicherheits-SPS
Release via safety relay or safety PLC
Libération via un relais de sécurité ou un API de sécurité
Abilitazione tramite relè di sicurezza o PLC di sicurezza
Validación mediante relé de seguridad o PLC de seguridad
Свободное расцепление через предохранительное реле или предохранительное программное управление
通过安全继电器或安全 PLC 进行释放。

② Meldekontakt zur SPS-Auswertung
Signalling contact for PLC evaluation
Contact de signalisation pour analyse par API
Contatto di segnalazione per valutazione PLC
Contacto de señalización para evaluación de PLC
Сигнальный контакт для оценки программного управления
信号触点，用以进行 PLC 评估

For Immediate Delivery call KMParts.com at (866) 595-9616

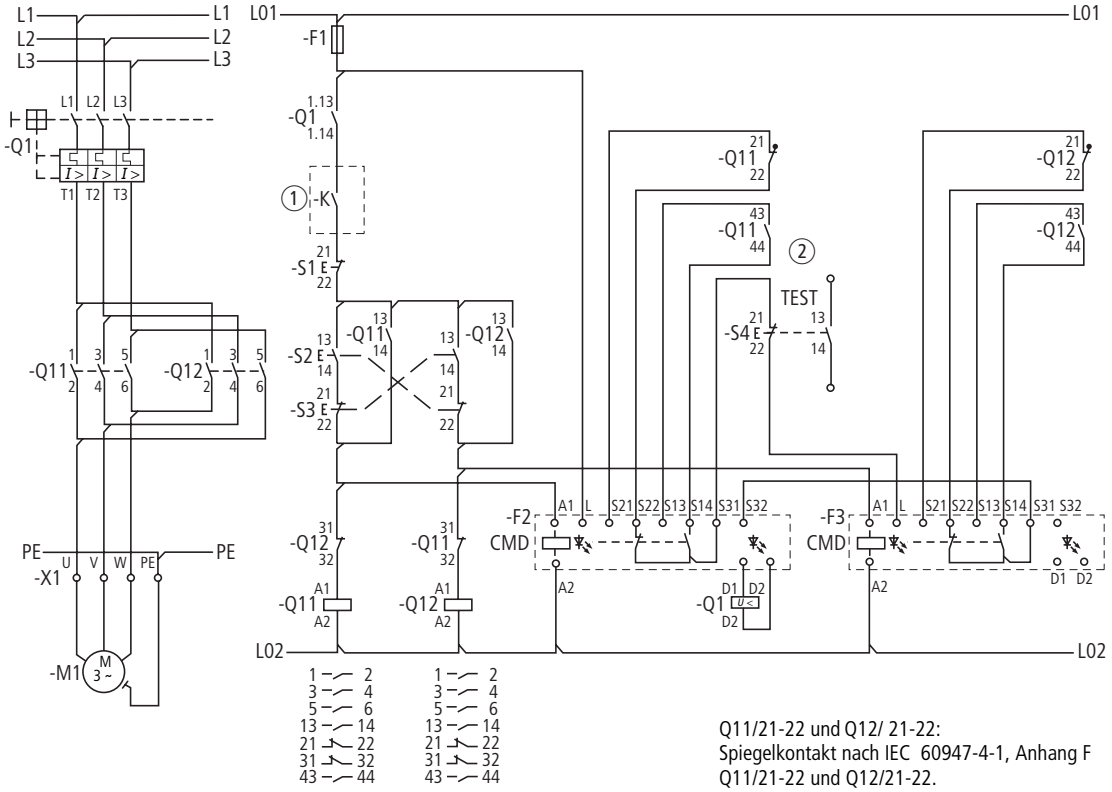

① Freigabe durch Sicherheitsrelais oder Sicherheits-SPS
Release via safety relay or safety PLC.
Libération via un relais de sécurité ou un API de sécurité
Abilitazione tramite relè di sicurezza o PLC di sicurezza
Validación mediante relé de seguridad o PLC de seguridad
Свободное расцепление через предохранительное реле или предохранительное программное управление
通过安全继电器或安全 PLC 进行释放。

② Meldekontakt zur SPS-Auswertung
Signalling contact for PLC evaluation
Contact de signalisation pour analyse par API
Contatto di segnalazione per valutazione PLC
Contacto de señalización para evaluación de PLC
Сигнальный контакт для оценки программного управления
信号触点，用以进行 PLC 评估

Q11/21-22 und Q12/ 21-22:
Spiegelkontakt nach IEC 60947-4-1, Anhang F
Q11/21-22 und Q12/21-22.
Mirror contact to IEC 60947-4-1, Appendix F
Q11/21-22 et Q12/21-22
Contact miroir selon IEC 60947-4-1, annexe F
Q11/21-22 e Q12/21-22.
Contatto speculare secondo IEC 60947-4-1, allegato
Q11/21-22 y Q12/21-22.
Contacto de espejo según IEC 60947-4-1, anexo F
Q11/21-22 и Q12/21-22.
Зеркальные контакты, соотв. IEC 60947-4-1, приложение F
Q11/21-22 和 Q12/21-22
镜面触点，根据 IEC 60947-4-1，附件 F

Q11/21-22 zu Q11/43-44 und Q12/21-22 zu Q12/43-44:
Zwangsgeführt nach IEC 60947-5-1, Anhang L
Q11/21-22 to Q11/43-44 and Q12/21-22 to Q12/43-44:
Positively driven to IEC 60947-5-1, Appendix L
Q11/21-22 lié à Q11/43-44 et Q12/21-22 lié à Q12/43-44
Contacts liés positivement selon IEC 60947-5-1, annexe L
Q11/21-22 a Q11/43-44 e Q12/21-22 a Q12/43-44:
Guida forzata secondo IEC 60947-5-1, allegato L
Q11/21-22 a Q11/43-44 y Q12/21-22 a Q12/43-44:
Maniobra positiva de abertura según IEC 60947-5-1, anexo L
Q11/21-22 к Q11/43-44 и Q12/21-22 к Q12/43-44:
с принудительным приводом, соотв. IEC 60947-5-1, приложение L
Q11/21-22 至 Q11/43-44 和 Q12/21-22 至 Q12/43-44：
强制驱动，根据 IEC 60947-5-1，附件 L

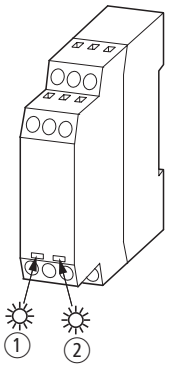

① Contr. Ansteuerung für CMD und Schütz
Control for CMD and contactor
Commande de CMD et contacteur
Comando per CMD e contattore
Accionamiento para CMD y contactor
Настройка для CMD и контактора
控制 CMD 和接触器

maximale Abschaltzeit über Unterspannungsauslöser: 100 ms ± 20 %
Max. break time via undervoltage release: 100 ms ± 20 %
Temps de coupure max. par déclencheur à manque de tension: 100 ms ± 20 %
Tempo di disinserzione massimo tramite sganciatore di minima tensione: 100 ms ± 20 %
Tiempo de corte máximo mediante disparador de mínima tensión: 100 ms ± 20 %
Макс. час отключения перед реле минимального напряжения: 100 мс ±20 %
通过低压触发装置的最大切断时间：100 ms ±20 %

② UVR Unterspannungsauslöser an D1-D2 liegt an Spannung
Undervoltage release on D1-D2 is active
Le déclencheur à manque de tension situé en D1-D2 est sous tension.
Lo sganciatore di minima tensione su D1-D2 è sotto tensione
El disparador de mínima tensión en D1-D2 se encuentra conectado
Минимальный расцепитель напряжения у D1-D2 подводит напряжение
D1 至 D2 的低压触发装置已激活

Das Gerät darf nur in Gerätekombinationen laut AWB2441-1595 eingesetzt werden.
Only use the device with device combinations according to AWB2441-1595
L'utilisation de cet appareil en association avec d'autres appareils n'est possible que conformément aux indications de l'AWB2441-1595
Utilizzare l'apparecchio soltanto in combinazioni secondo AWB2441-1595
El aparato sólo debe aplicarse en combinaciones de aparatos según AWB2441-1595
Прибор можно использовать только в сочетании с приборами в соответствии с AWB2441-1595
本设备只能用于组合设备中 (根据AWB2441-1595)。

Moeller GmbH, Industrieautomation, D-53115 Bonn
Änderungen vorbehalten
08/07 AWA2441-2321
Printed in Germany (08/07)
Doku/Eb
08/07 AWA2441-2321
© 2007 by Moeller GmbH
For Immediate Delivery call KMParts.com at (866) 595-9616